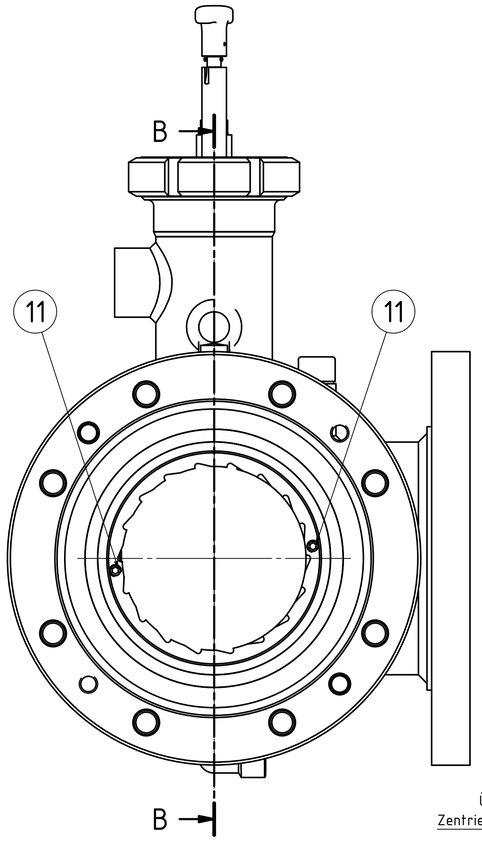

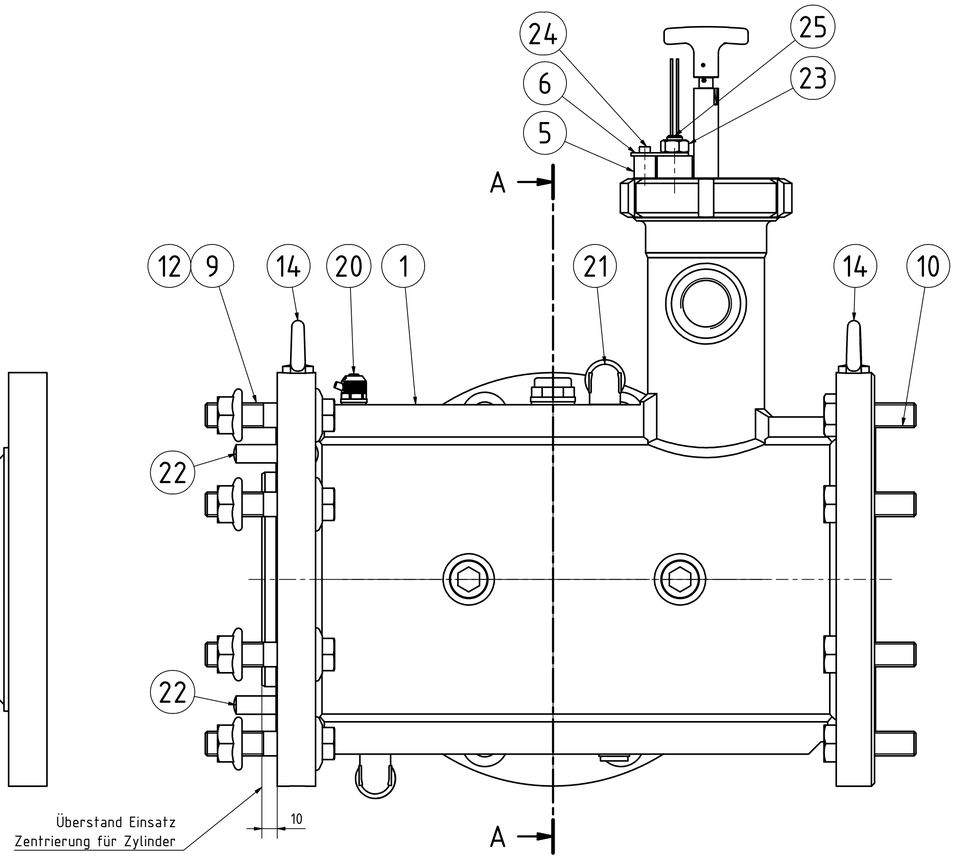

A-A (1 : 2)

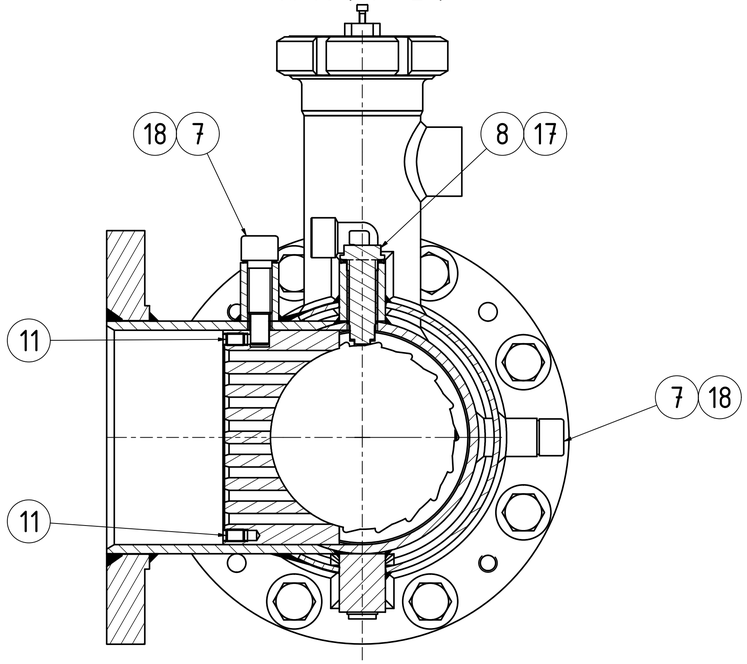

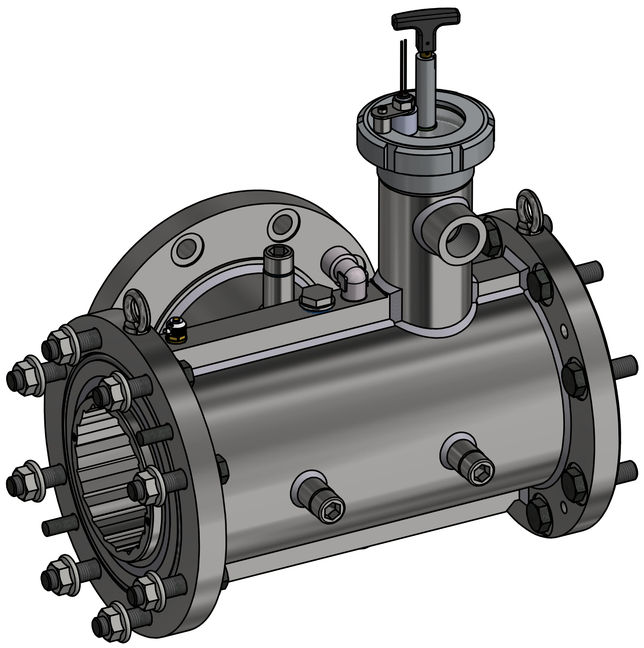

B-B (1 : 2)

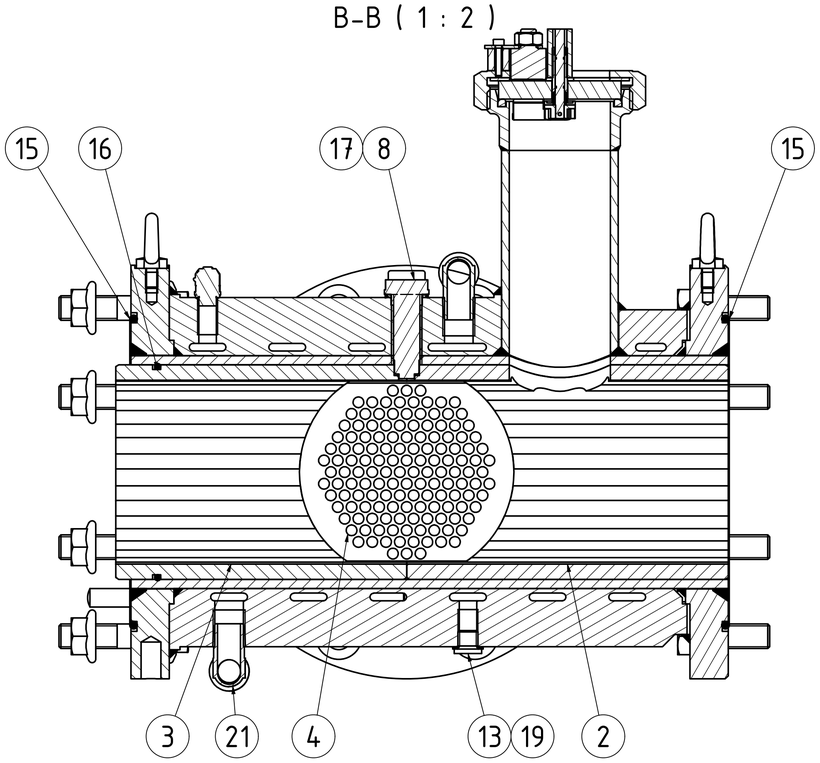

Weitergabe sowie Vervielfältigung dieser Unterlage, Verwertung und Mitteilung ihres Inhaltes nicht gestattet, soweit nicht ausdrücklich zugestanden. Zuwiderhandlungen verpflichten zu Schadenersatz. Alle Rechte für den Fall der Patenterteilung oder Gebrauchsmuster-Eintragung vorbehalten.

Rev.	Änderungstext	rev.Datum	Freigabe
–			

Gewicht in kg: 62,6 kg	Allg. Toleranzen: ISO 2768-1 m, ISO 2768-2 K	M 1 : 2	Auftrag
		Halbzeug	
		Werkstoff	
	Datum / Name	Rumpf komplett	
	Bearb. 17.10.2023 H.Rochner	Ersatzteilschaubild	
	Änderung		
	Freigabe 18.10.2023 H.Rochner	P2906.01.00.00.000	Blatt 1 / 1 A1

ECT kema – Extrusion for Ceramic Technology